www.domabrusom.ru
info@domabrusom.ru

8-800-551-24-99
бысплатный по России
8-925-461-74-74 - Сергей
8-921-022-07-08 - Ирина

Дом из бруса ОД-11

Цена дома "под ключ":

- 795 000 руб. (брус 100x150)
- 890 000 руб. (брус 150x150)
- 1 002 000 руб. (брус 200x150)

Цена дома без отделки:

- 636 000 руб. (брус 100x150)
- 712 000 руб. (брус 150x150)
- 801 000 руб. (брус 200x150)

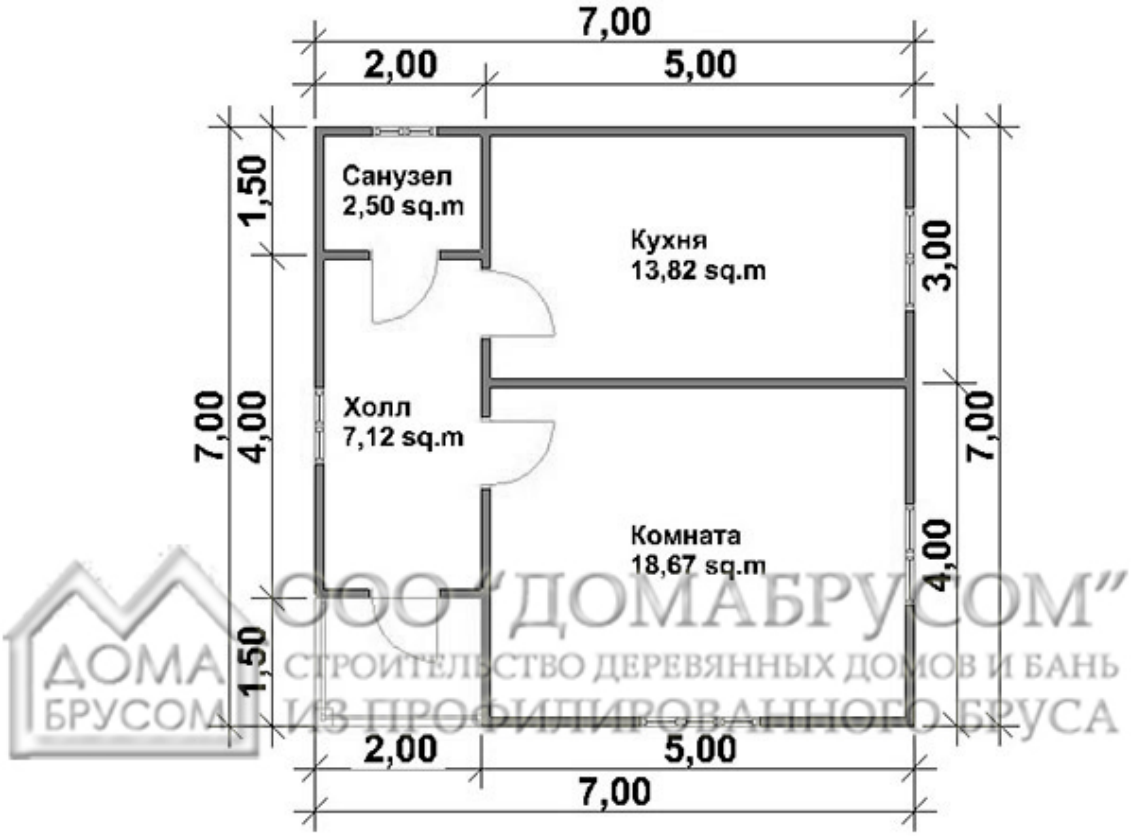

ООО "ДОМАБРУСОМ"
СТРОИТЕЛЬСТВО ДЕРЕВЯННЫХ ДОМОВ И БАНЬ
ИЗ ПРОФИЛИРОВАННОГО БРУСА

Комплектация одноэтажного дома «под ключ»

Сборка дома:	Входит в стоимость.
Доставка дома:	Бесплатная в радиусе 500 км от города Пестово Новгородской области.
Высота потолков:	Высота 1-го этажа - 2.3 м. (17 венцов бруса)
Фундамент:	Опорно-столбчатый, возможна замена на свайно-винтовой (см. таблицу дополнительных услуг к дому).
Обвязка дома (двойная):	1-й ряд- брус естественной влажности 150 х 150 мм. 2-й ряд- брус естественной влажности 150 х 100 мм.
Лаги пола:	Лаги из бруса 50 х 150 мм с шагом 60-70 см
Полы 1-го этажа:	Черновой пол - обрезная доска 20 мм, чистовой пол - шпунтованная половая доска 36 мм, утеплитель рулонный «ISOVER» 50 мм,пароизоляция «Наноизол» или его аналоги с двух сторон.
Стены 1-го этажа: толщина стены 90 мм	Строганный профилированный (естественной влажности) брус 90 х 140 мм, на джутовом утеплителе толщиной 4 мм.
Перегородки 1-го этажа:	Строганный профилированный (естественной влажности) брус 90 х 140 мм, без джутового утеплителя.
Сборка сруба	На деревянные березовые нагеля
Сборка угла	В тёплый угол
Потолочное перекрытие и потолок:	Брус 50 х 100 мм с шагом 60-70 см, подшивается сухой евровагонкой категории «В», утеплитель рулонный «ISOVER» 50 мм,пароизоляция «Наноизол» или его аналоги с двух сторон.
Стропила:	Стропила из бруса 50х100 мм, с шагом 800 мм.
Фронтоны:	Каркасно-щитовые из бруса 50 х 100 мм естественной влажности, наружная отделка – вагонка естественной влажности класса «В».
Крыша:	Конвертом или прямая (по согласно проекта), порешетник - обрезная доска 20 мм с шагом 300 мм, кровля – «ОНДУЛИН» (зеленый, коричневый или вишневый), свес 300 мм - подшивается вагонкой естественной влажности класса «В».
Окна:	Деревянные 1.0 х 1.2 м и др. (согласно проекту) двойного остекления с фурнитурой (запором и ручками) обналиченные.
Двери межкомнатные:	Глухие филенчатые 0.8 х 2.0 м и др. (согласно проекту) на петлях без фурнитуры (замка и ручек) обналиченные.

Дополнительные услуги

Фундамент	
Дополнительная тумба фундамента из 6-ти блоков 20 х 20 х 40 см	1 800 руб
Фундамент свайно-винтовой, 108 мм. L=2,5 м	68 000 руб.
Антисептическая обработка основания	13 000 руб
Увеличение высоты потолка на один венец, .т.е. на 140 мм	12 000 руб за 1 венец
Утепление пола, потолка, мансарды до 100 мм	8 000 руб
Замена Ондулина на Металлочерепицу	35 000 руб.

Комплектация без отделки

Комплектация одноэтажного дома «без отделки»

Высота потолков:	Высота 1-го этажа - 2.3 м. (17 венцов бруса)
Фундамент:	Опорно-столбчатый, возможна замена на свайно-винтовой (см. таблицу дополнительных услуг к дому).
Обвязка дома (двойная):	1-й ряд- брус естественной влажности 150 х 150 мм. 2-й ряд- брус естественной влажности 150 х 100 мм.
Половые лаги	Лаги из бруса 50 х 150 мм через 60-70 см

Черновой пол:	Черновой пол - обрезная доска 20 мм.
Стены 1-го этажа: толщина стены 90 мм	Строганный профилированный (естественной влажности) брус 90 х 140 мм, на джутовом утеплителе толщиной 4 мм.
Перегородки 1-го этажа:	Строганный профилированный (естественной влажности) брус 90 х 140 мм, на джутовом утеплителе толщиной 4 мм.
Потолочное перекрытие:	Брус 50 х 100 мм с шагом 60-70 см
Сборка сруба	На деревянные березовые нагеля
Сборка угла	В тёплый угол
Стропила и обрешетка:	Стропила изготавливаются из бруса 50х100 мм. Обрешетка: доска (обрезная) 100х20 мм
Фронтоны и поднебесники:	Вагонка естественной влажности толщиной 16мм
Крыша:	Конвертом или прямая (по согласно проекта), покрытие – «ОНДУЛИН» (зеленый, коричневый или вишневый).